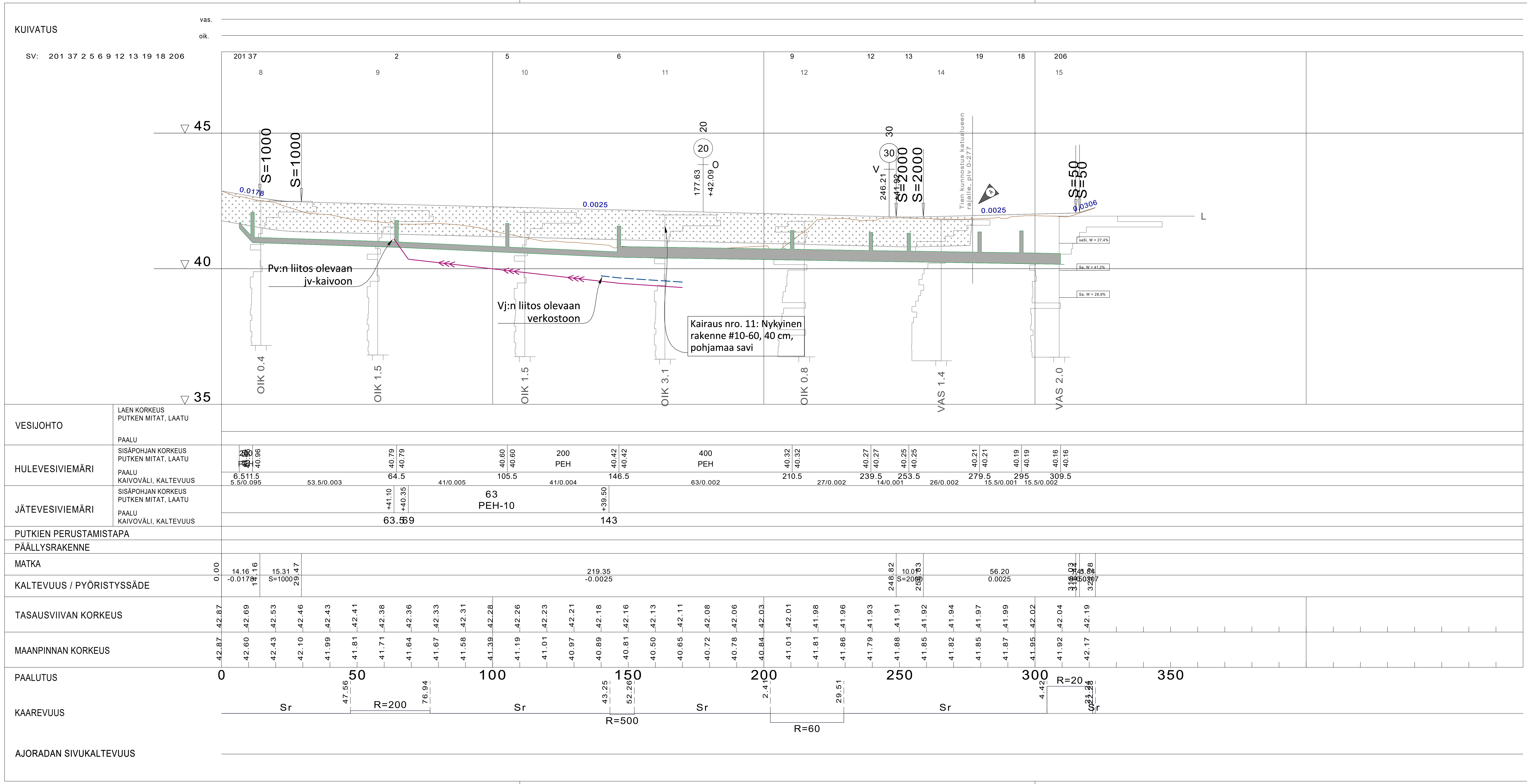

TYYPPIPOIKKILEIKKAUS, PLV 40

1:100

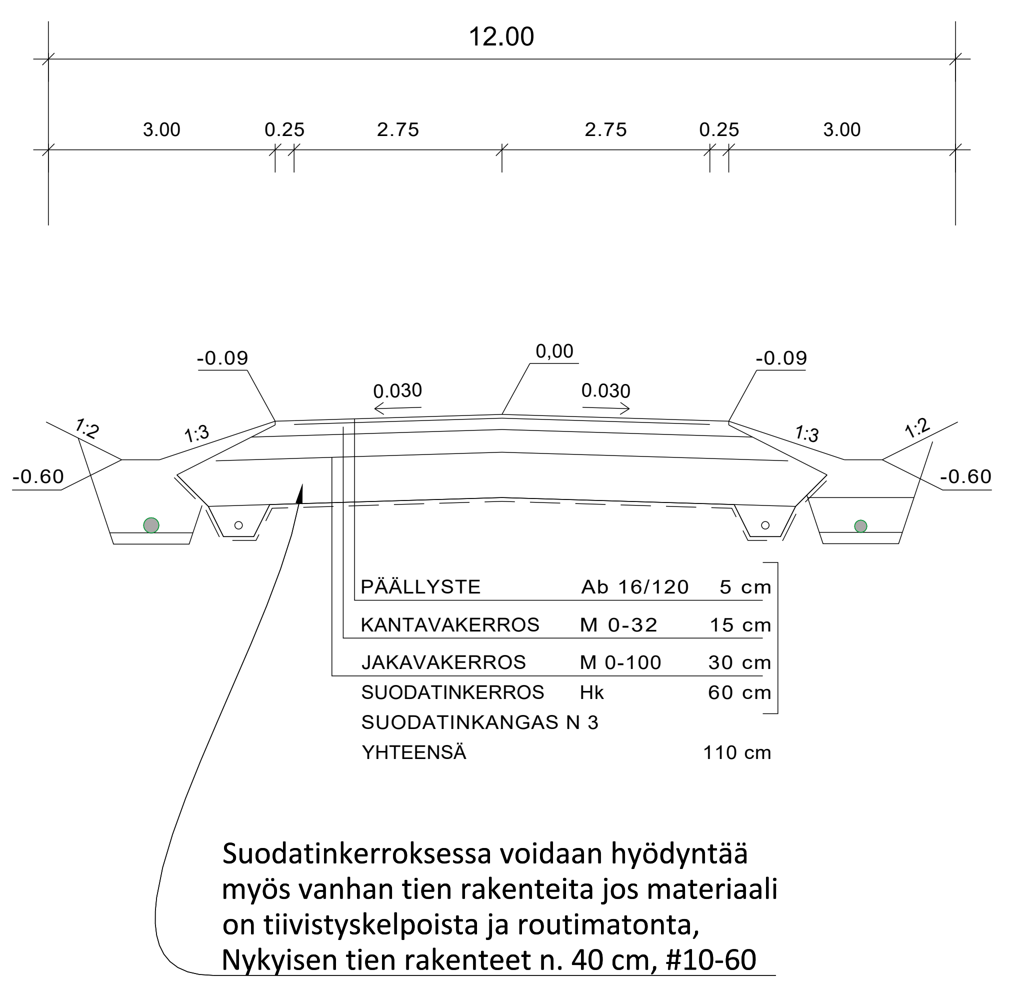

Suodatinkerroksessa voidaan hyödyntää myös vanhan tien rakenteita jos materiaali on tiivistyskelpoista ja routimatonta, Nykyisen tien rakenteet n. 40 cm, #10-60

1.6.2021 A: Ronnalantien parannus plv 0-277

Tilaaja ja suunnittelukohde	Piirustuksen sisältö	Mittakaavat
Ilmajoen kunta RINTA-LOPIN KUNNALLISTEKNIIKKA	PITUUSLEIKKAUS Ronnalantie, 10	1:1000/100
Aluetaito Oy Asemakatu 1, 62100 LAPUA etunimi.sukunimi@aluetaito.fi www.aluetaito.fi p. 040-8383 281	Koordinaatti- ja korkeusjärjestelmä ETRS GK23 N2000	Työn ja piirustuksen n:o 8779.121
1.9.2020 Miika Väärämäki Juha Porre		